COR	ESP.
1	0,4
2	0,2
3	0,6
4	0,25
5	0,3
6	0,5
7	0,25
8	0,2
9	0,15

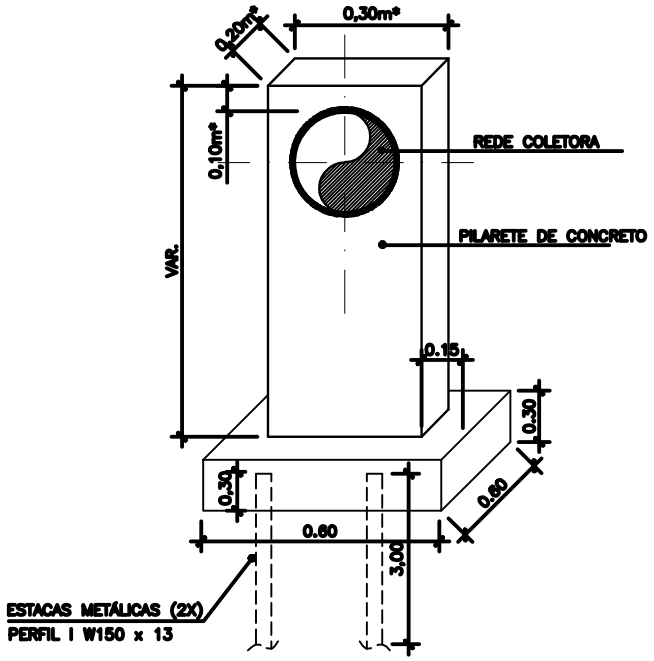

DETALHE 1 – TUBOS DN 150 E 250
PILARETE DE FIXAÇÃO DA REDE
S/ESCALA

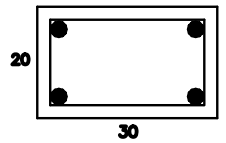

PILAR: 4 ● 10,00 MM
ESTRIBO: ● 5,00 MM C/ 15 CM
CONCRETO 30 MPA

DETALHE 1: PILAR 20X30

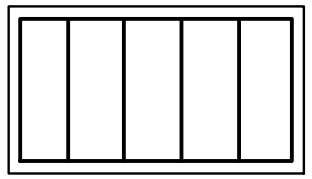

GAIOLA: ● 8,00 MM C/ 15 CM
NAS DUAS DIREÇÕES
CONCRETO 30 MPA

DETALHE BLOCO 60X60X30
COMUM P/ OS PILARES

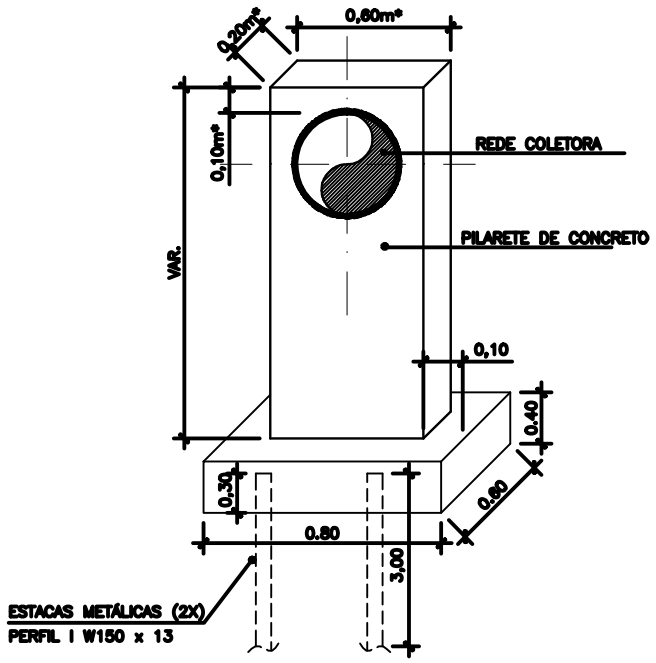

* DIMENSÕES DEVERÃO SER CONFIRMADAS PELO PROJETO ESTRUTURAL.

DETALHE 2 – TUBOS DN 300 E 400
PILARETE DE FIXAÇÃO DA REDE
S/ESCALA

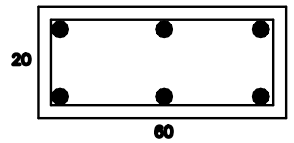

PILAR: 6 ● 10,00 MM
ESTRIBO: ● 5,00 MM C/ 15 CM
CONCRETO 30 MPA

DETALHE 2: PILAR 20X60

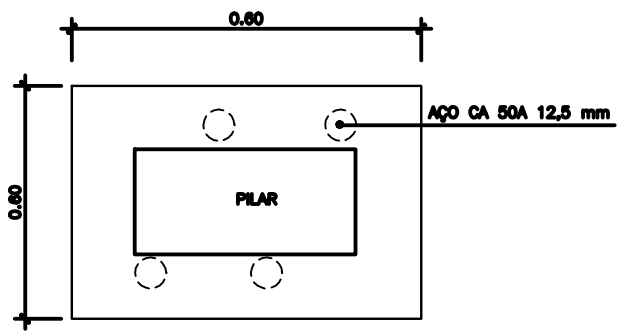

CHUMBADOR: 4 ● 12,50 MM
PREENCHIMENTO COM GROUT

DETALHE 4 – FURAÇÃO EM ROCHA
PARA FUNDAÇÃO – PLANTA
S/ESCALA

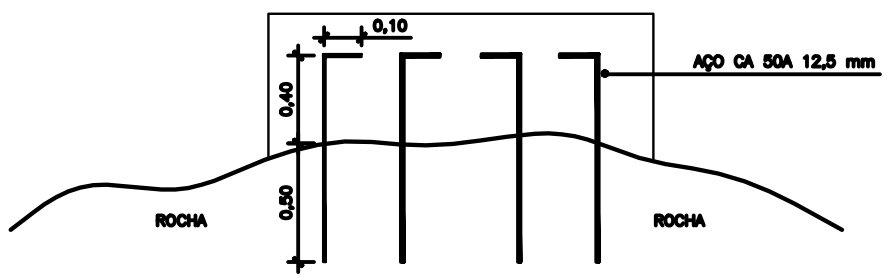

DETALHE 5 – FURAÇÃO EM ROCHA
PARA FUNDAÇÃO – CORTE
S/ESCALA

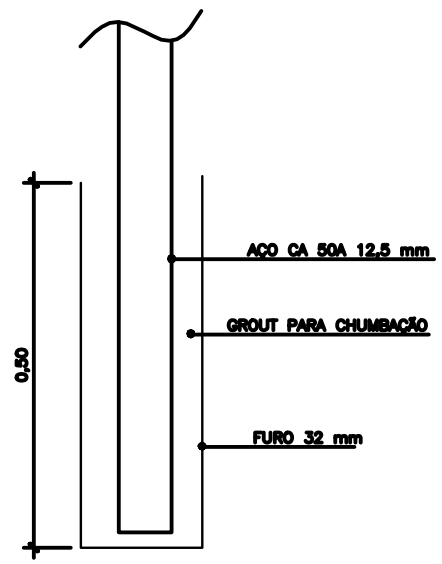

DETALHE 6 – FURO EM ROCHA
PARA FUNDAÇÃO – CHUMBAÇÃO
S/ESCALA

NOTA: PARA VISTA GERAL VER PLANTA 01/02 E 02/02

ESTE DESENHO É PROPRIEDADE DA COMPANHIA ESPÍRITO SANTENSE DE SANEAMENTO – CESAN E NÃO PODE SER COPIADO SEM SUA AUTORIZAÇÃO.

NÚMEROS	TÍTULOS	Nº	LOCAL	DISCRIMINAÇÃO	DES.	DIV.	GER.	DATA
		0	0	0 0	0	0	0	0

PRINCIPAIS DESENHOS DE REFERÊNCIA | REVISÃO

CANCELA E SUBSTITUI O DESENHO NÚMERO:

CANCELADO E SUBSTITUÍDO PELO DESENHO NÚMERO:

CENTRO DE DOCUMENTAÇÃO
RECEBIDO: / /
Nº DOC.: ASS.:
APROVAÇÃO CESAN:
ASS.: MATR.:
UNID.: DATA: / /
ESTA APROVAÇÃO NÃO ISENTA A CONTRATADA DE SUAS RESPONSABILIDADES LEGAIS.

EMITENTE:
PROJETADO: COORDENADOR:
CREA: REGIÃO: CREA: REGIÃO:
DESENHO: Nº DES. PROJETISTA:
DATA: / /
RESPONSÁVEL TÉCNICO:
CREA: REGIÃO: ART Nº: DATA:

EMISSÃO CESAN | DATAS
PROJETADO:
CREA:
DESENHADO:
VERIFICADO:
DIVISÃO:
GERÊNCIA: I-GEP DOUGLAS OLIVEIRA COUZI

CESAN
MUNICÍPIO: STA MARIA JETIBÁ | DISTRITO: | BAIRRO: BACIA G
NOME DO EMPREENDIMENTO: SISTEMA DE ESGOTAMENTO SANITÁRIO
P.I.
TÍTULO: SES SANTA MARIA DE JETIBÁ
REDE COLETORA TRONCO
DETALHES ESTRUTURAIS
ESCALA: INDICADA | FOLHA: 03 / 03 | Nº CESAN CROQUI I-DOC 03 | REV: 0